NISSENS - 85583 - VENTILADOR FORD FIESTA V(CBK)(01-)1 (SIN MODULO RESISTENCIA)
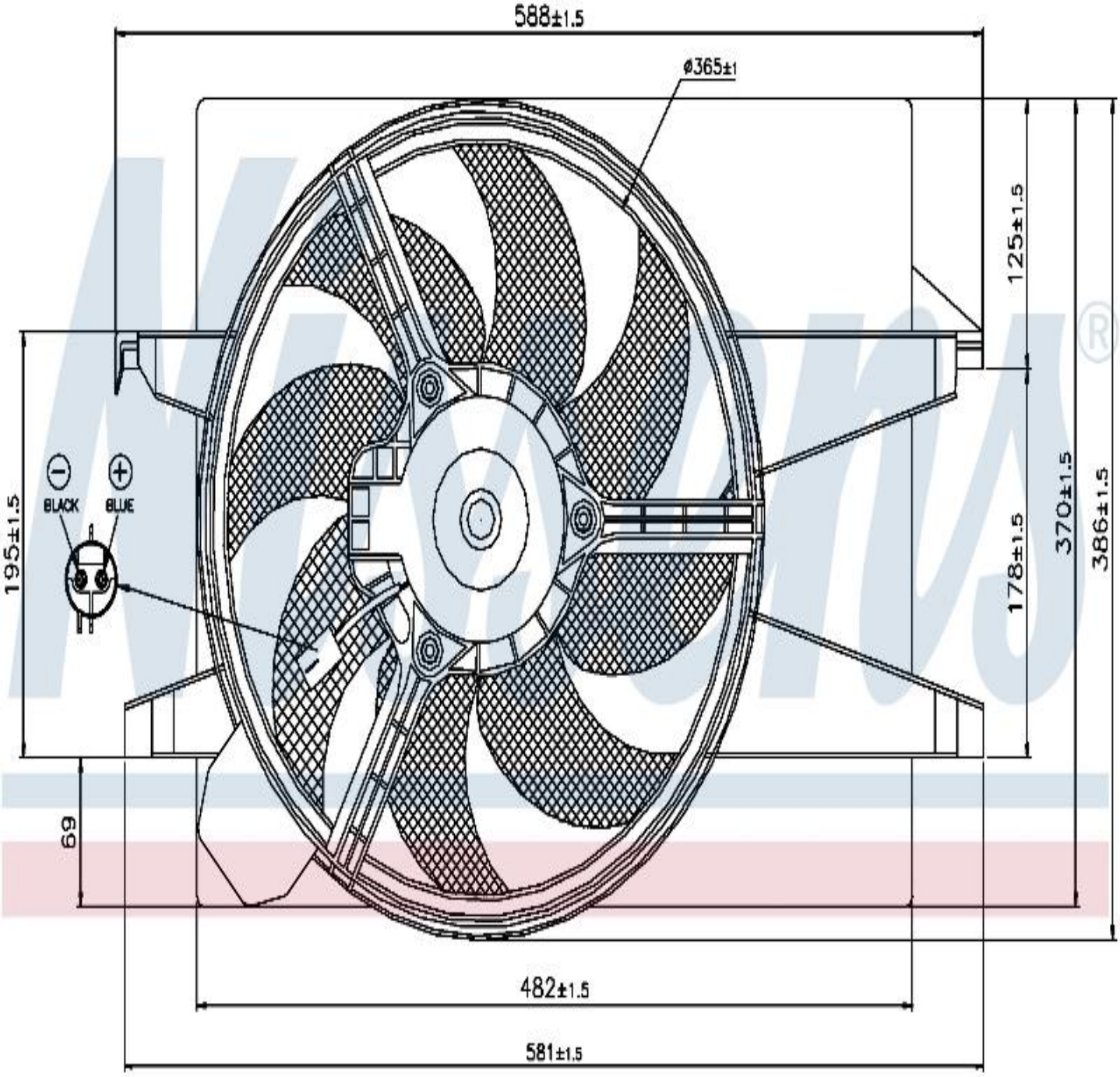
NO LLEVA RESISTENCIA