JDEUS - 417M26A - 164*97*40 ALB VITO 110 2.3 TD M
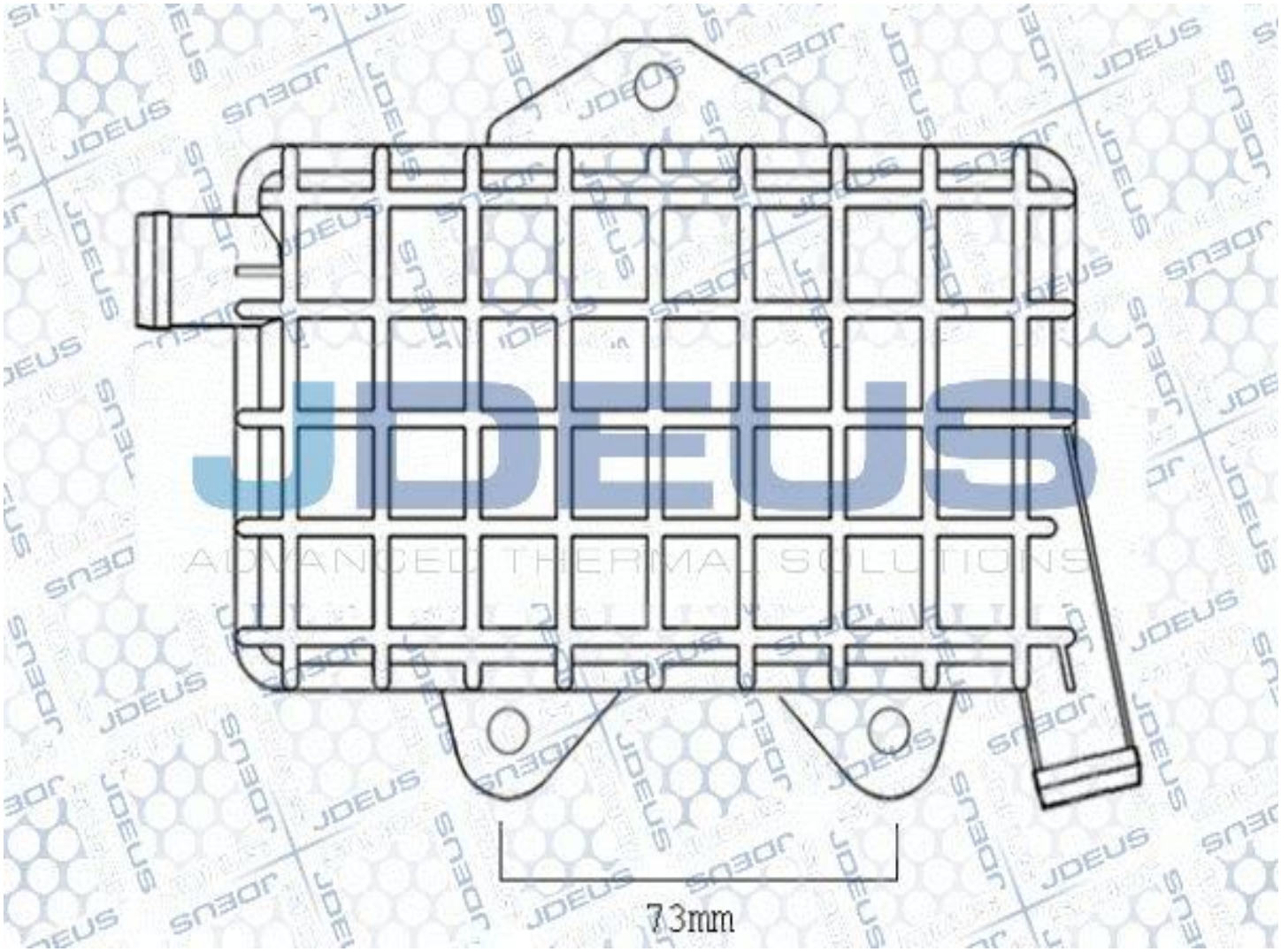
CON JUNTAS